2017.11.12-КМД

Ведомость отправочных марок

Отпр. марка	Наименование	Кол-во шт.	Габариты, мм			Вес, кг		Площадь м.кв		Примечание
			L	H	W	шт.	всех	шт.	всех	
Б-1	база	1	4035	2336	822	2269.8	2269.8	26.229	26.229	
Б-2	база	1	6200	2063	822	4289.1	4289.1	53.274	53.274	
Б-3	база	1	4035	2336	822	2269.8	2269.8	26.229	26.229	
В-1	ветвь	10	3708	947	270	76.3	763	2.795	27.949	
В-2	ветвь	8	3398	893	270	69.4	555.2	2.517	20.138	
В-3	ветвь	10	3644	952	270	76.3	763	2.779	27.794	
В-4	ветвь	4	3199	801	270	70.5	282	2.521	10.084	
В-5	ветвь	8	3573	892	270	75.8	606.4	2.777	22.213	
В-6	ветвь	8	3719	964	270	76.5	612	2.794	22.349	
В-7	ветвь	10	2559	513	270	53.5	535	1.906	19.06	
В-8	ветвь	10	3268	819	270	70.4	704	2.525	25.247	
В-9	ветвь	10	2827	570	270	54.6	546	1.951	19.511	
В-10	ветвь	8	3327	929	270	69.9	559.2	2.495	19.964	
В-11	ветвь	10	2433	494	270	53.5	535	1.894	18.937	
В-12	ветвь	2	3398	893	270	69.4	138.8	2.517	5.035	
В-13	ветвь	4	3199	801	270	70.5	282	2.521	10.084	
В-14	ветвь	2	3199	801	270	70.5	141	2.521	5.042	
В-15	ветвь	8	2108	454	270	41.5	332	1.463	11.705	
В-16	ветвь	10	1373	273	230	19.3	193	0.665	6.648	
В-17	ветвь	10	1708	389	230	36.9	369	1.282	12.817	
В-18	ветвь	6	1203	277	230	18.7	112.2	0.635	3.808	
В-19	ветвь	6	1858	412	230	36.9	221.4	1.292	7.752	
В-20	ветвь	2	1858	412	230	36.9	73.8	1.292	2.584	
В-21	ветвь	2	2108	454	270	41.5	83	1.463	2.926	
В-22	ветвь	2	3573	892	270	75.8	151.6	2.777	5.553	
В-23	ветвь	2	3719	964	270	76.5	153	2.794	5.587	
В-24	ветвь	2	3327	929	270	69.9	139.8	2.495	4.991	
В-25	ветвь	4	1203	277	230	18.7	74.8	0.635	2.538	
В-26	ветвь	4	1001	282	230	17.4	69.6	0.575	2.298	
В-27	ветвь	6	1001	282	230	17.4	104.4	0.575	3.447	
В-29	ветвь	2	1858	412	230	36.9	73.8	1.292	2.584	
К-1	Колонна	1	5600	900	900	1349	1349	24.602	24.602	
К-2	Колонна	1	5281	1753	1753	1522.3	1522.3	24.61	24.61	
К-3	Колонна	1	5435	1094	1044	796.1	796.1	17.68	17.68	
М-1	муфта	4	300	119	80	12.2	48.8	0.091	0.364	
Н-1	накладка	8	455	400	12	17.1	136.8	0.385	3.076	
Н-2	накладка	8	455	400	16	22.9	183.2	0.391	3.131	
Н-3	накладка	32	455	150	16	8.6	275.2	0.156	4.988	
Н-4	накладка	16	455	290	20	20.7	331.2	0.294	4.699	
Т-1	тяж	4	3794	224	36	36.1	144.4	0.571	2.282	
						Итого:	22789.7		519.808	

Профиль	ГОСТ	Материал	Вес, кг
—4.0	ГОСТ 19903-74*	С235	52.1
—8.0	ГОСТ 19903-74*	С255	270.8
—12.0	ГОСТ 19903-74*	С255	4626.5
—12.0	ГОСТ 19903-74*	С345	378.2
—16.0	ГОСТ 19903-74*	С345	458.4
—20.0	ГОСТ 19903-74*	С345	331.2
—25.0	ГОСТ 19903-74*	С345-3	854.6
—40.0	ГОСТ 19903-74*	С255	2711.5
Двутавр 40К1	СТО АСЧМ 20-93	С245	5460.4
Круг 36	ГОСТ 2590-2006	С345	128.4
Круг 80	ГОСТ 2590-2006	С345	47.2
Труба 54х3	ГОСТ 10704-91	С245	656
Труба 60х3	ГОСТ 10704-91	С245	1109.6
Труба 273х8	ГОСТ 10704-91	09Г2С	224.8
Труба 426х9	ГОСТ 10704-91	09Г2С	513.7
Труба 630х10	ГОСТ 10704-91	09Г2С	830.4
Труба ПП 40х25х3.0	ГОСТ Р 54157-2010	С245	736
Труба ПП 50х30х3.0	ГОСТ Р 54157-2010	С245	1980
Уголок 40х5	ГОСТ 8509-93	С245	112
Уголок 160х10	ГОСТ 8509-93	С245	1089
		Итого:	22570.8

Согласовано

Взам. инв. №

Подп. и дата

Инв. № подл.

Изм.	Кол.уч.	Лист	№док.	Подпись	Дата
Разраб.		Иванов			
Пров.		Царев			
Т.Контр.					
Н.контр					
Утв.					

2017.11.12-КМД

Ель таежная

Конструкции стальные дета лировочные	Стадия	Лист	Листов
	Р	1.1	
Ведомость отправочных марок Спецификация стали	ООО "Лукаринвест"		

Формат: А3

Вид сверху

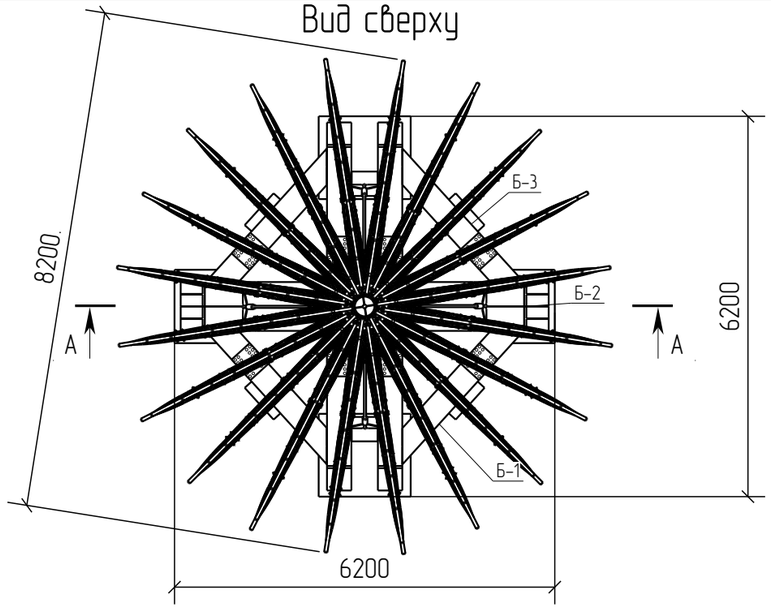

Стыки на высокопрочных болтах
Усилие натяжения болта 23.9 тс

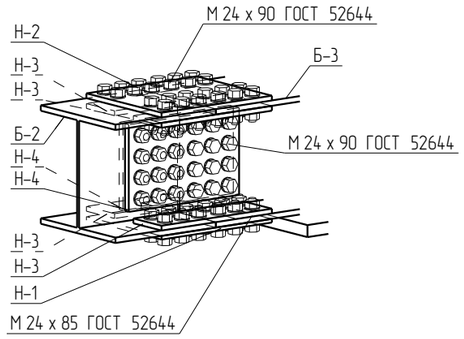

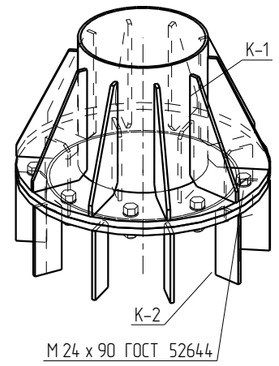

Крепление ветви

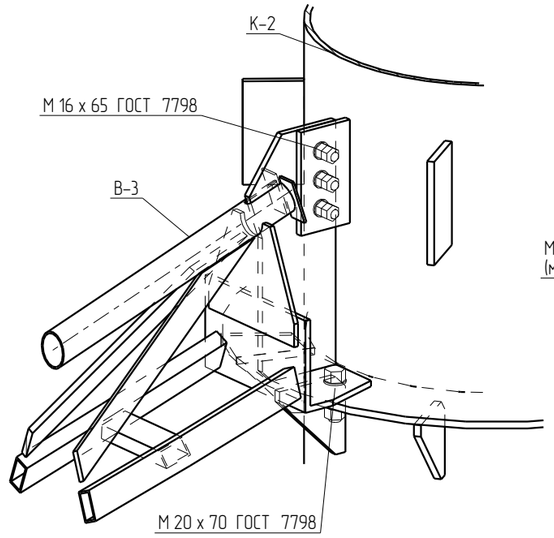

Крепление тяжа

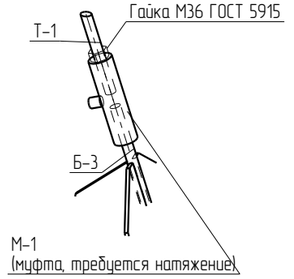

А – А

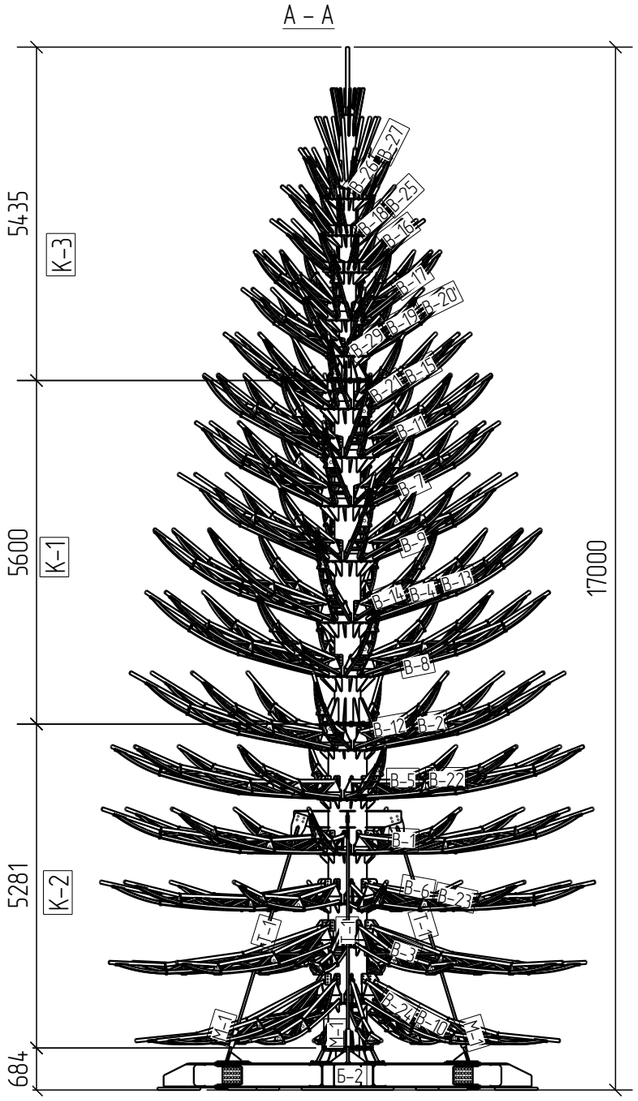

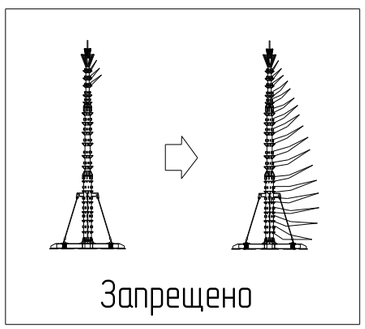

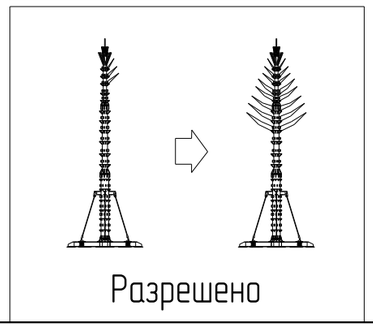

Наименование	Количество, шт.	Вес, кг.	ГОСТ, ТУ...	Класс прочности	Примечание
Болт М 16 х 65	480	65.904	ГОСТ 7798	8.8	Крепление ветвей
Болт М 20 х 70	356	85.689	ГОСТ 7798	8.8	Крепление ветвей и тяжей
Болт М 24 х 85	192	87.552	ГОСТ 52644	40Х Селект	Болты по низу стыка на накладках
Болт М 24 х 90	418	197.714	ГОСТ 52644	40Х Селект	Стыки на высокопрочных болтах
Гайка М16	960	36.106	ГОСТ 5915	6	
Гайка М20	712	50.865	ГОСТ 5915	6	
Гайка М24	610	111.63	ГОСТ 52645	40Х Селект	
Гайка М36	4	1.667	ГОСТ 5915	6	
Шайба 16	960	10.848	ГОСТ 11371		
Шайба 20	712	12.218	ГОСТ 11371		
Шайба 24	1220	63.074	ГОСТ 52646		
		723.267			

Указания по монтажу

1. К монтажу ветвей В-1...В-29 приступать после выравнивания ствола по вертикали с помощью тяжей Т-1 и муфт М-1
2. Запрещается во время монтажа перегружать одну сторону ствола (смотри схему)

Изм.	Кол.уч.	Лист	№док.	Подпись	Дата	2017.11.12-КМД			
						Ель таежная			
Разраб.		Иванов				Конструкции стальные деталировочные	Стадия	Лист	Листов
Пров.		Царев					Р	1.2	
Т.Контр.						Монтажная схема элементов ели	ООО "Лукаринвест"		
Н.контр									
Утв.									

Согласовано

Взам. инв. №

Подп. и дата

Инв. № подл.

Формат: А3

Б-1

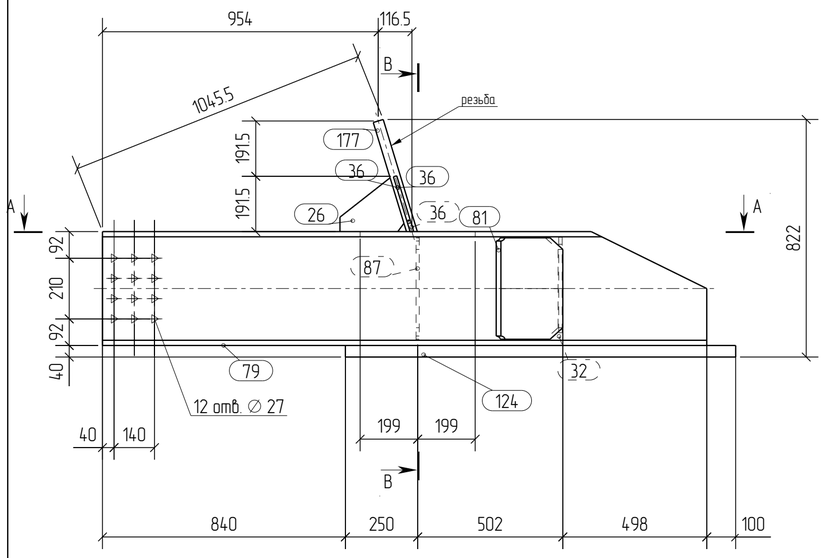

В – В

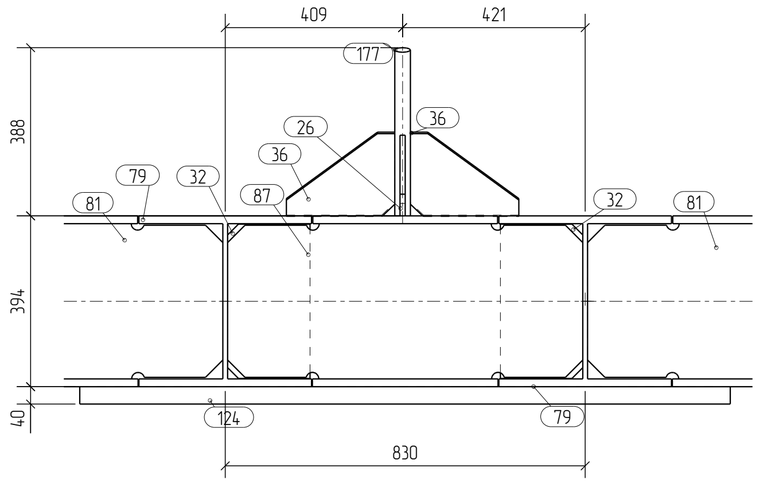

А – А

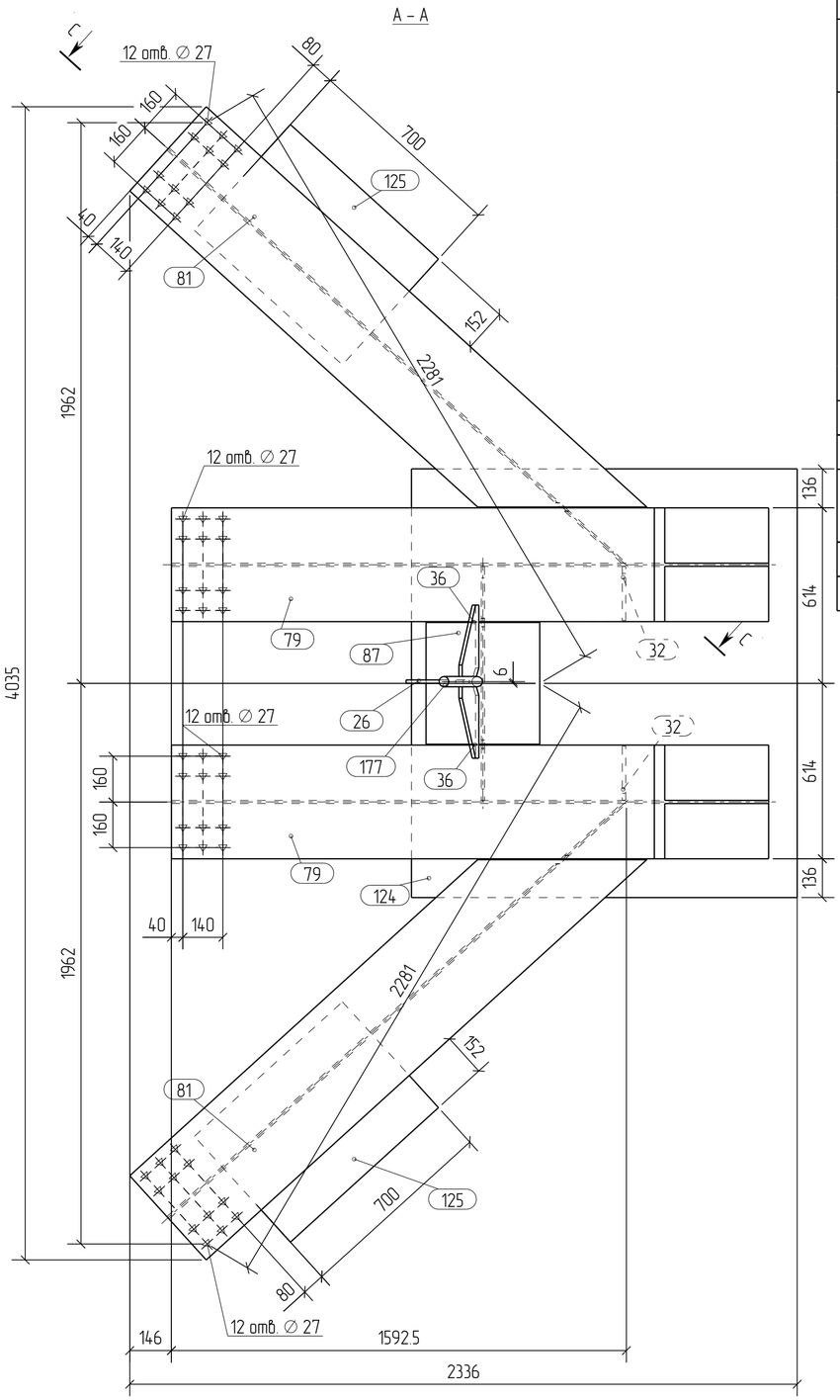

С – С

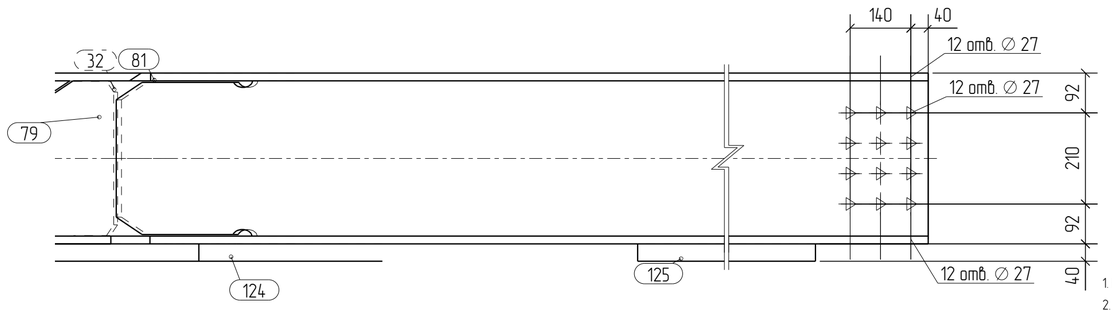

На расстоянии 90 мм от оси отверстия под высокопрочный болт поверхность не красить и не грунтовать с обоих сторон

1. Неуказанные катеты сварных швов принять по наименьшей толщине свариваемых элементов
2. Длину сварных швов принять по контуру примыкания деталей

Спецификация

Марка эл-та	Дет. №	Кол. шт.	Профиль	Длина, мм	Масса, кг шт.	Масса, кг общ.	Масса, кг марки	Марка стали	Примечание
Б-1	26	1	— 12х186	221	2.4	2.4		С345	
	32	2	— 12х190	356	6.3	12.6		С255	
	36	2	— 12х200	250	3.1	6.2		С345	
	79	2	⌶ 40К1	2090	306.5	613.0		С245	
	81	2	⌶ 40К1	2162	317.1	634.2		С245	
	87	1	⌶ 40К1	819	120.1	120.1		С245	
	124	1	— 40х1350	1500	635.8	635.8		С255	
	125	2	— 40х500	700	109.9	219.8		С255	
	177	1	◯ 36	405	3.2	3.2		С345	
Масса напл. металла: 1.0% = 22.5 кг							2269.8		

Ведомость отправочных элементов

Марка эл-та	Кол-во, шт.	Масса, кг марки	Масса, кг всех
Б-1	1	2269.8	2269.8
		Всего	2269.8

Выборка металла

Профиль	Марка стали	Масса, кг
⌶ 40К1	С245	1367.3
— 12х190	С255	12.6
— 40х500	С255	855.6
— 12х200	С345	8.6
◯ 36	С345	3.2
	Всего	2247.3

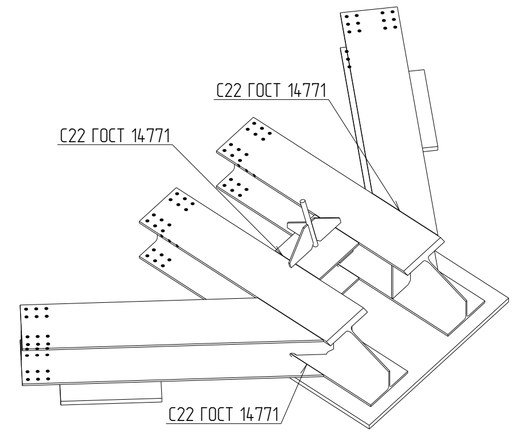

Согласовано

Взам. инв. №

Подп. и дата

Инв. № подл.

Изм.	Кол.уч.	Лист	№док.	Подпись	Дата	2017.11.12-КМД			
						Ель таежная			
Разраб.		Иванов				Конструкции стальные деталировочные	Стадия	Лист	Листов
Пров.		Царев					Р	2.1	
Т.контр.									
Н.контр.						база Б-1	ООО "Лукаринвест"		
Утв.									

Формат: А2

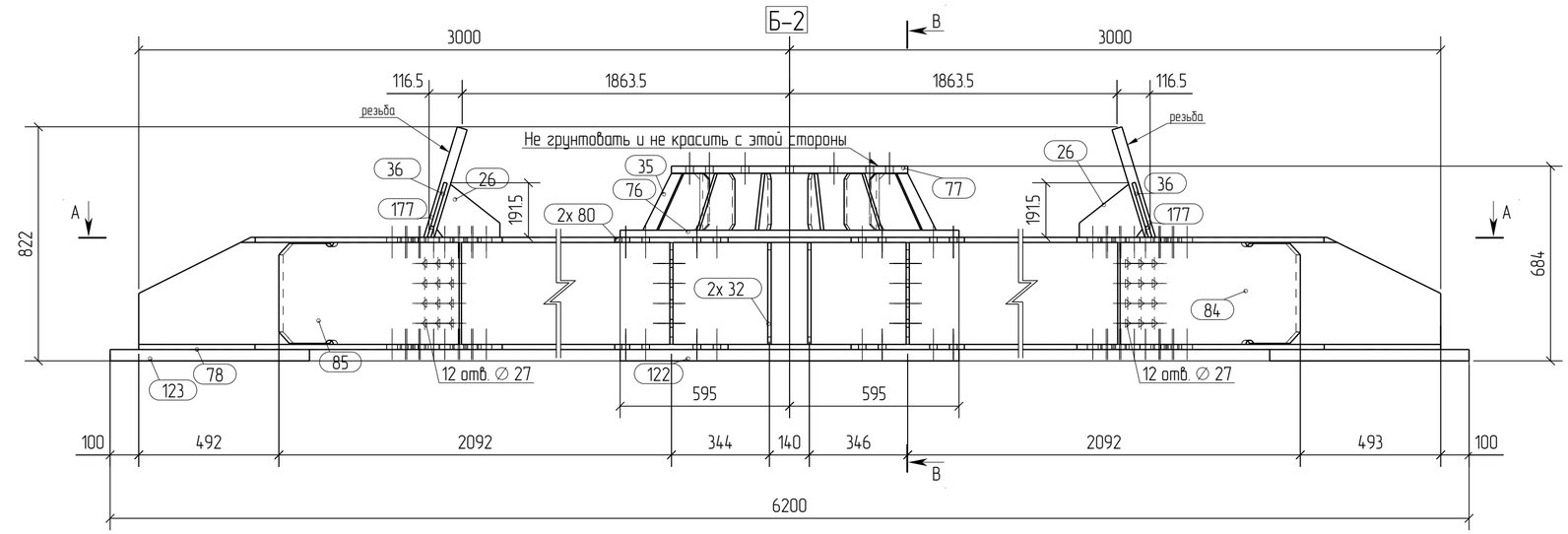

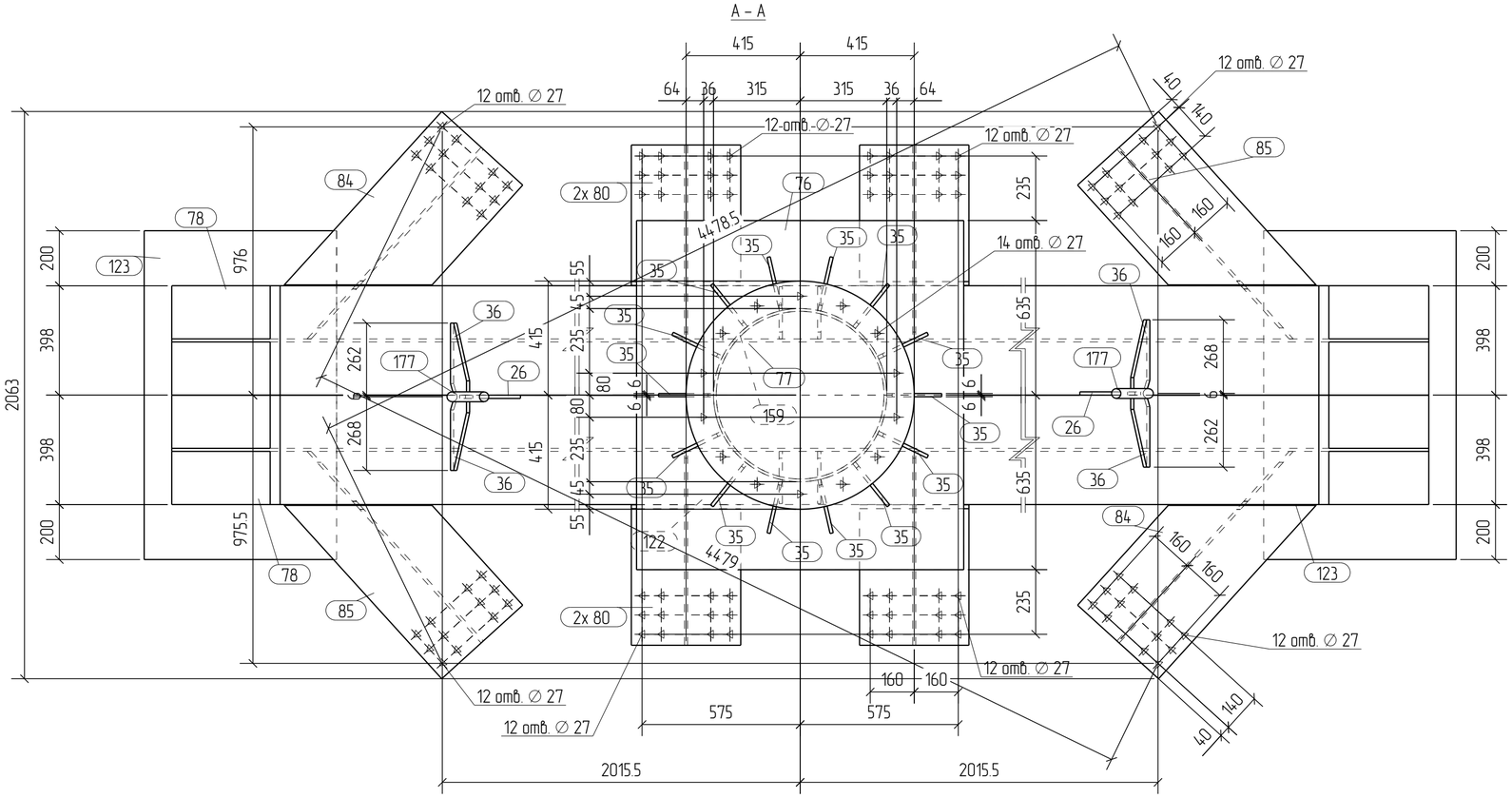

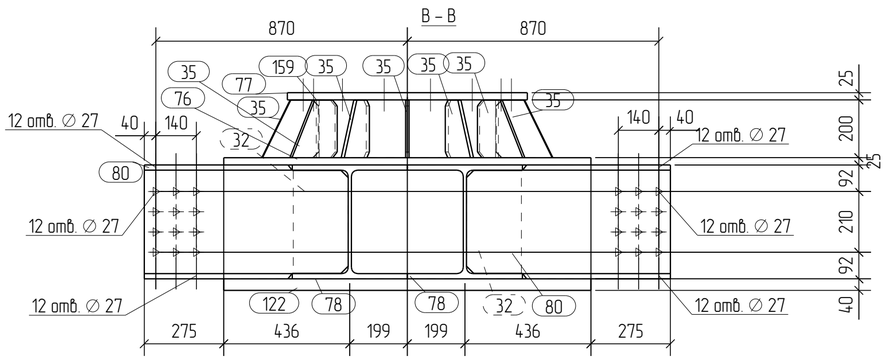

Спецификация

Марка эл-та	Дет. №	Кол. шт.	Профиль	Длина, мм	Масса, кг шт.	Масса, кг общ.	Масса, кг марки	Марка стали	Примечание
Б-2	26	2	— 12х186	221	2.4	4.8		С345	
	32	4	— 12х190	356	6.3	25.2		С255	
	35	14	— 12х199	200	2.8	39.2		С345	
	36	4	— 12х200	250	3.1	12.4		С345	
	76	1	— 25х1190	1270	296.6	296.6		С345-3	
	77	1	— 25х830	830	105.3	105.3		С345-3	
	78	2	⌶ 40К1	6000	879.9	1759.8		С245	
	80	4	⌶ 40К1	705	103.4	413.6		С245	
	84	2	⌶ 40К1	942	138.1	276.2		С245	
	85	2	⌶ 40К1	942	138.1	276.2		С245	
	122	1	— 40х1190	1270	474.5	474.5		С255	
	123	2	— 40х700	1196	262.9	525.8		С255	
	159	1	∅ 630х10	200	30.6	30.6		09Г2С	
	177	2	◯ 36	405	3.2	6.4		С345	
					Масса напл. металла: 1.0% = 42.5 кг		4289.1		

Ведомость отправочных элементов

Марка эл-та	Кол-во, шт.	Масса, кг марки	Масса, кг всех
Б-2	1	4289.1	4289.1
		Всего	4289.1

Выборка металла

Профиль	Марка стали	Масса, кг
⌶ 40К1	С245	2725.8
— 12х190	С255	25.2
— 40х700	С255	1000.3
— 12х199	С345	56.4
— 25х830	С345-3	401.9
∅ 630х10	09Г2С	30.6
◯ 36	С345	6.4
	Всего	4246.6

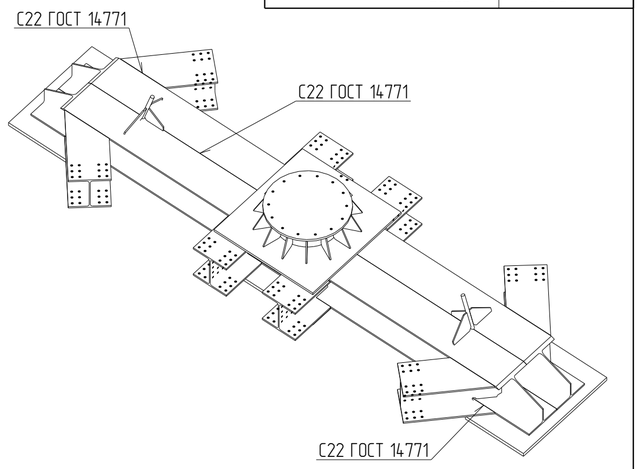

На расстоянии 90 мм от оси отверстия под высокопрочный болт поверхность не красить и не грунтовать с обоих сторон

1. Неуказанные катеты сварных швов принять по наименьшей толщине свариваемых элементов
2. Длину сварных швов принять по контуру примыкания деталей

Изм.	Кол.уч.	Лист	№док.	Подпись	Дата	2017.11.12-КМД			
						Ель таежная			
Разраб.		Иванов				Конструкции стальные дета лировочные	Стадия	Лист	Листов
Пров.		Царев					Р	2.2	
Т.контр.						база Б-2	ООО "Лукаринвест"		
Н.контр.									
Утв.									

Согласовано

Взам. инв. №

Подп. и дата

Инв. № подл.

Формат: А2

Б-3

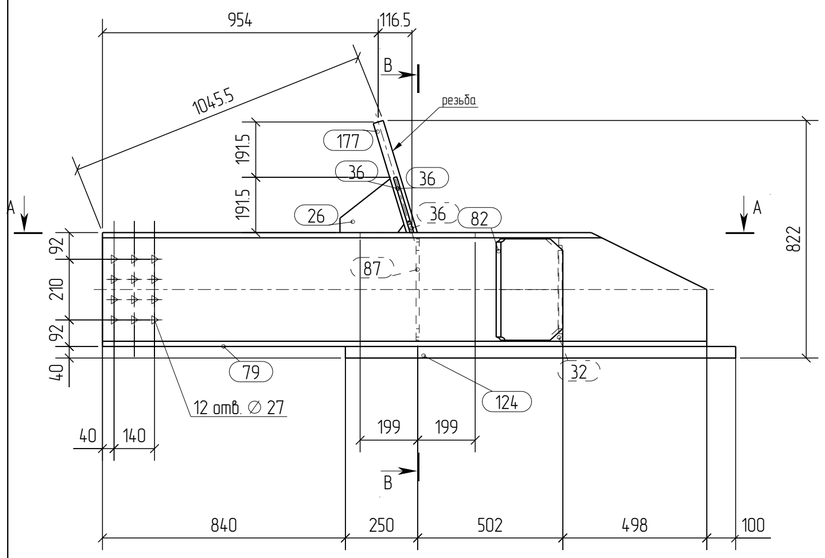

B – B

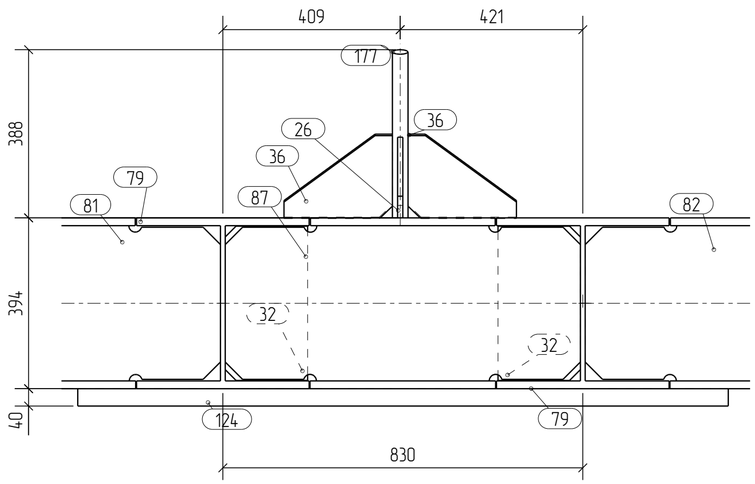

A – A

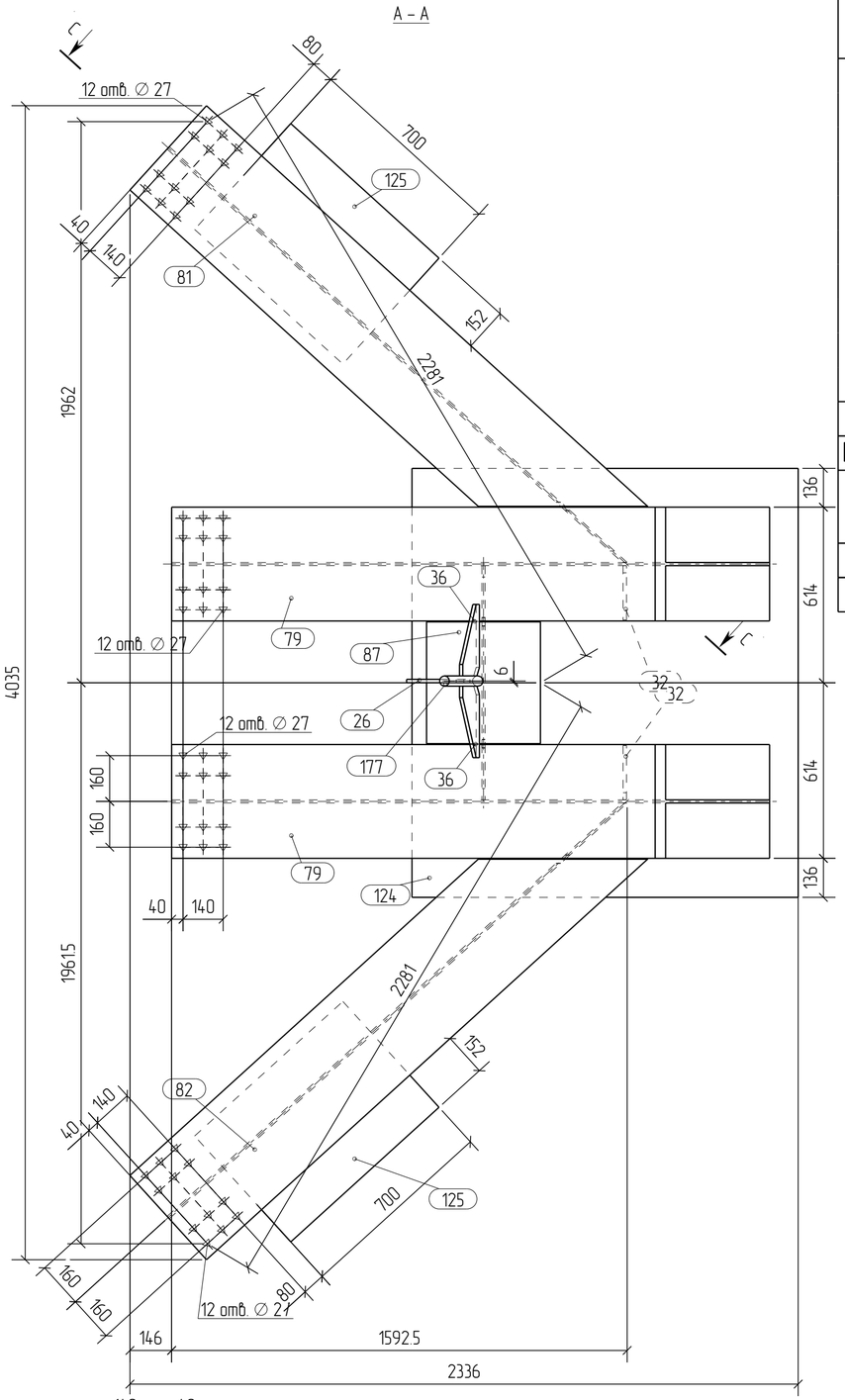

C – C

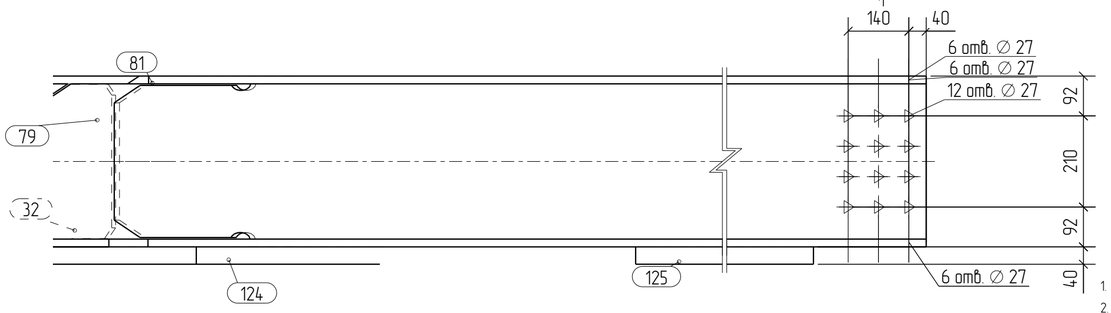

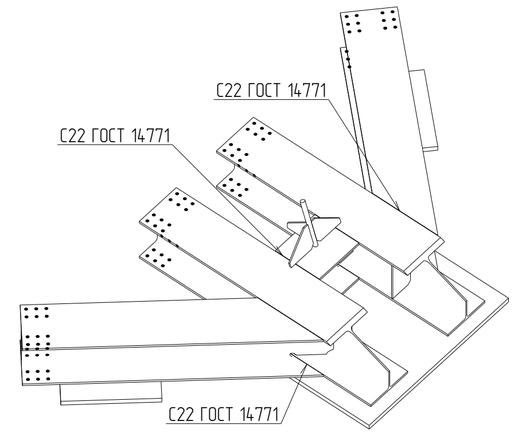

На расстоянии 90 мм от оси отверстия под высокопрочный болт поверхность не красить и не грунтовать с обоих сторон

1. Неуказанные катеты сварных швов принять по наименьшей толщине свариваемых элементов
2. Длину сварных швов принять по контуру примыкания деталей

Спецификация

Марка эл-та	Дет. №	Кол. шт.	Профиль	Длина, мм	Масса, кг шт.	Масса, кг общ.	Масса, кг марки	Марка стали	Примечание
Б-3	26	1	— 12х186	221	2.4	2.4		С345	
	32	2	— 12х190	356	6.3	12.6		С255	
	36	2	— 12х200	250	3.1	6.2		С345	
	79	2	⌶ 40К1	2090	306.5	613.0		С245	
	81	1	⌶ 40К1	2162	317.1	317.1		С245	
	82	1	⌶ 40К1	2162	317.1	317.1		С245	
	87	1	⌶ 40К1	819	120.1	120.1		С245	
	124	1	— 40х1350	1500	635.8	635.8		С255	
	125	2	— 40х500	700	109.9	219.8		С255	
	177	1	◯ 36	405	3.2	3.2		С345	
Масса напл. металла: 1.0% = 22.5 кг							2269.8		

Ведомость отправочных элементов

Марка эл-та	Кол-во, шт.	Масса, кг марки	Масса, кг всех
Б-3	1	2269.8	2269.8
		Всего	2269.8

Выборка металла

Профиль	Марка стали	Масса, кг
⌶ 40К1	С245	1367.3
— 12х190	С255	12.6
— 40х500	С255	855.6
— 12х200	С345	8.6
◯ 36	С345	3.2
Всего		2247.3

Изм.	Колуч.	Лист	№док.	Подпись	Дата
Разраб.		Иванов			
Пров.		Царев			
Т.контр.					
Н.контр.					
Утв.					

2017.11.12-КМД

Ель таежная

Конструкции стальные дета лировочные

Стадия	Лист	Листов
Р	2.3	

база Б-3

ООО "Лукаринвест"

Согласовано

Взам. инв. №

Подп. и дата

Инв. № подл.

Формат: А2

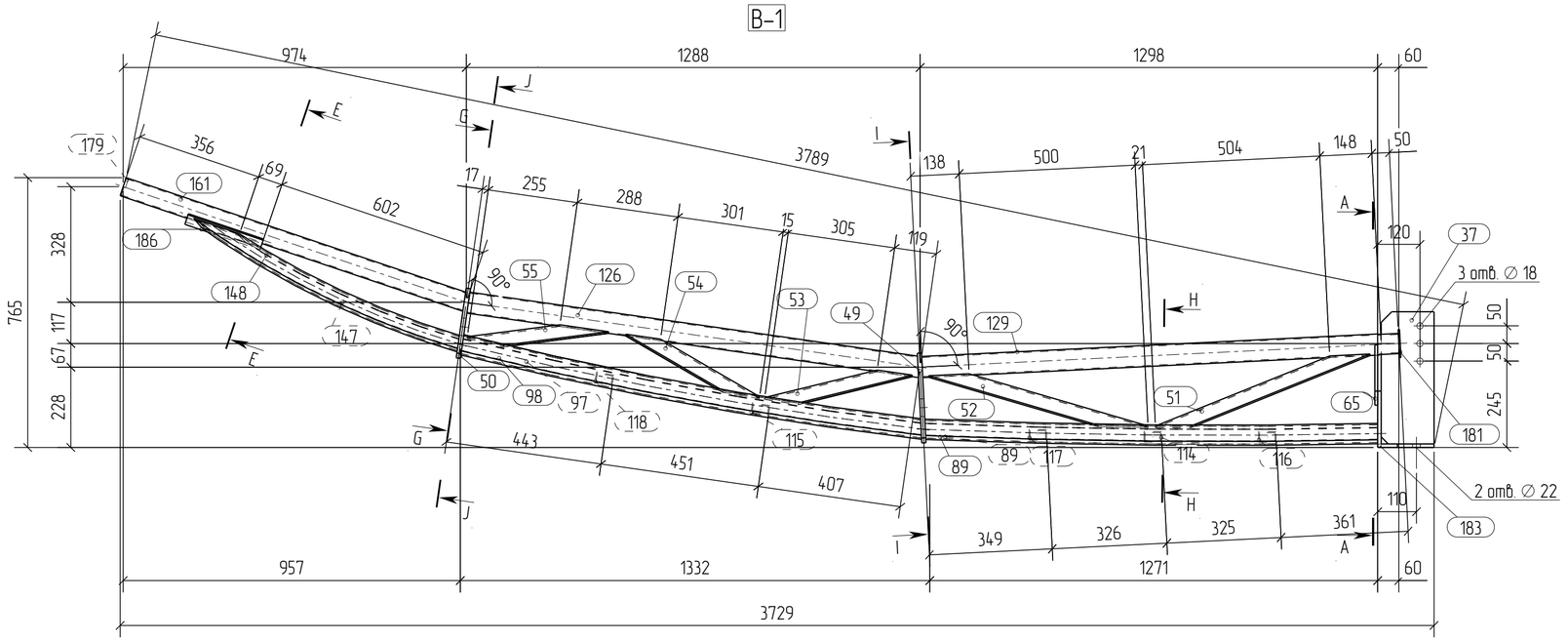

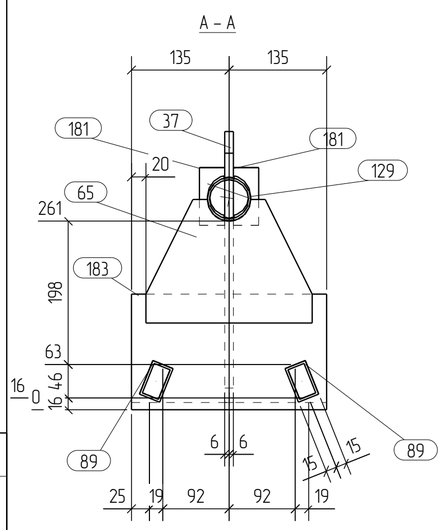

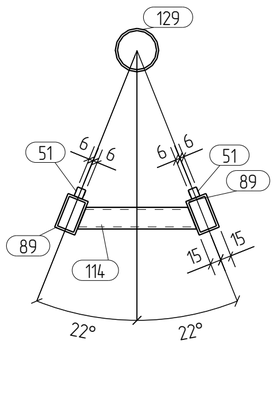

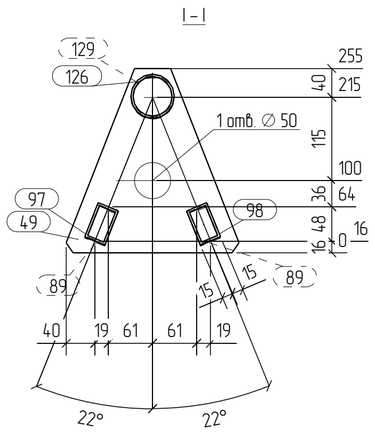

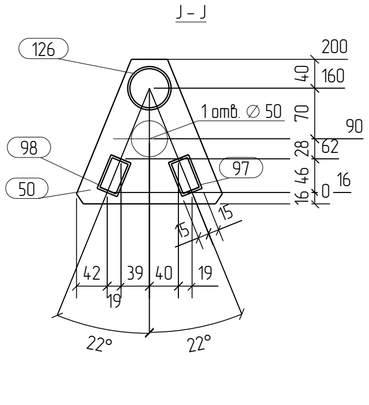

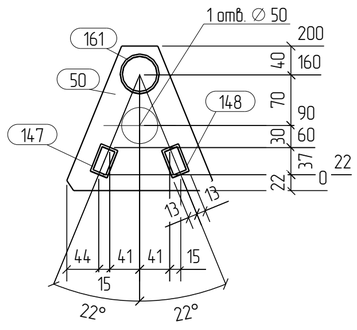

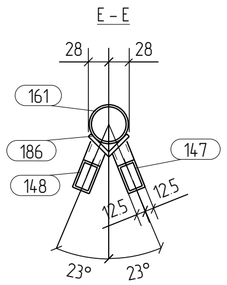

Изометрия

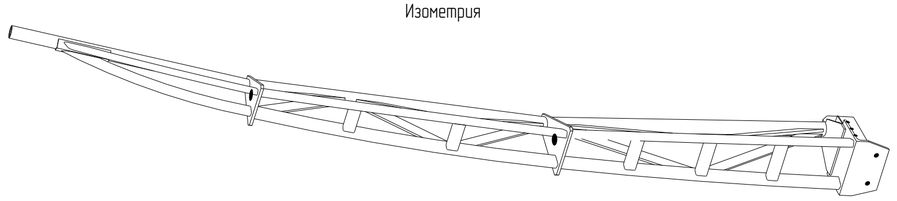

1. Неуказанные катеты сварных швов принять по наименьшей толщине свариваемых элементов
2. Длину сварных швов принять по контуру примыкания деталей

Спецификация

Марка эл-та	Дет. №	Кол. шт.	Профиль	Длина, мм	Масса, кг шт.	Масса, кг общ.	Масса, кг марки	Марка стали	Примечание
	37	1	— 12х150	375	5.2	5.2		С255	
	49	1	— 12х223	287	3.6	3.6		С255	
	50	1	— 12х187	229	2.5	2.5		С255	
	51	2	— 12х40	645	2.1	4.2		С255	
	52	2	— 12х40	641	2.0	4.0		С255	
	53	2	— 12х40	425	1.3	2.6		С255	
	54	2	— 12х40	420	1.2	2.4		С255	
	55	2	— 12х40	400	1.1	2.2		С255	
	65	1	— 8х171	230	1.8	1.8		С255	
	89	2	□ 50х30х3.0	1287	4.3	8.6		С245	
	97	1	□ 50х30х3.0	1332	4.4	4.4		С245	
	98	1	□ 50х30х3.0	1332	4.4	4.4		С245	
	114	1	□ 50х30х3.0	165	0.5	0.5		С245	
	115	1	□ 50х30х3.0	129	0.4	0.4		С245	
	116	1	□ 50х30х3.0	178	0.6	0.6		С245	
	117	1	□ 50х30х3.0	147	0.5	0.5		С245	
	118	1	□ 50х30х3.0	111	0.4	0.4		С245	
	126	1	∅ 60х3	1295	5.5	5.5		С245	
В-1	129	1	∅ 60х3	1354	5.7	5.7		С245	
	147	1	□ 40х25х3.0	836	2.2	2.2		С245	
	148	1	□ 40х25х3.0	836	2.2	2.2		С245	
	161	1	∅ 54х3	1026	3.9	3.9		С245	
	179	1	— 4х46	46	0.1	0.1		С235	
	181	2	— 4х35	80	0.1	0.2		С235	
	183	1	∟ 160х10	270	6.7	6.7		С245	
	186	1	∟ 40х5	225	0.7	0.7		С245	
			Масса напл. металла: 1.0% = 0.8 кг				76.3		

Ведомость отправочных элементов

Марка эл-та	Кол-во, шт.	Масса, кг марки	Масса, кг всех
В-1	10	76.3	763.0
		Всего	763.0

Выборка металла

Профиль	Марка стали	Масса, кг
∟ 40х5	С245	7.0
∟ 160х10	С245	67.0
— 4х46	С235	3.0
— 8х171	С255	18.0
— 12х223	С255	267.0
∅ 54х3	С245	39.0
∅ 60х3	С245	112.0
□ 40х25х3.0	С245	44.0
□ 50х30х3.0	С245	198.0
	Всего	755.0

Изм.	Кол.уч.	Лист	№док.	Подпись	Дата
Разраб.		Иванов			
Пров.		Царев			
Т.Контр.					
Н.контр					
Утв.					

2017.11.12-КМД

Ель таежная

Конструкции стальные дета лировочные

Стадия	Лист	Листов
Р	2.4	

ветвь В-1

ООО "Лукаринвест"

Согласовано

Взам. инв. №

Подп. и дата

Инв. № подл.

Формат: А2

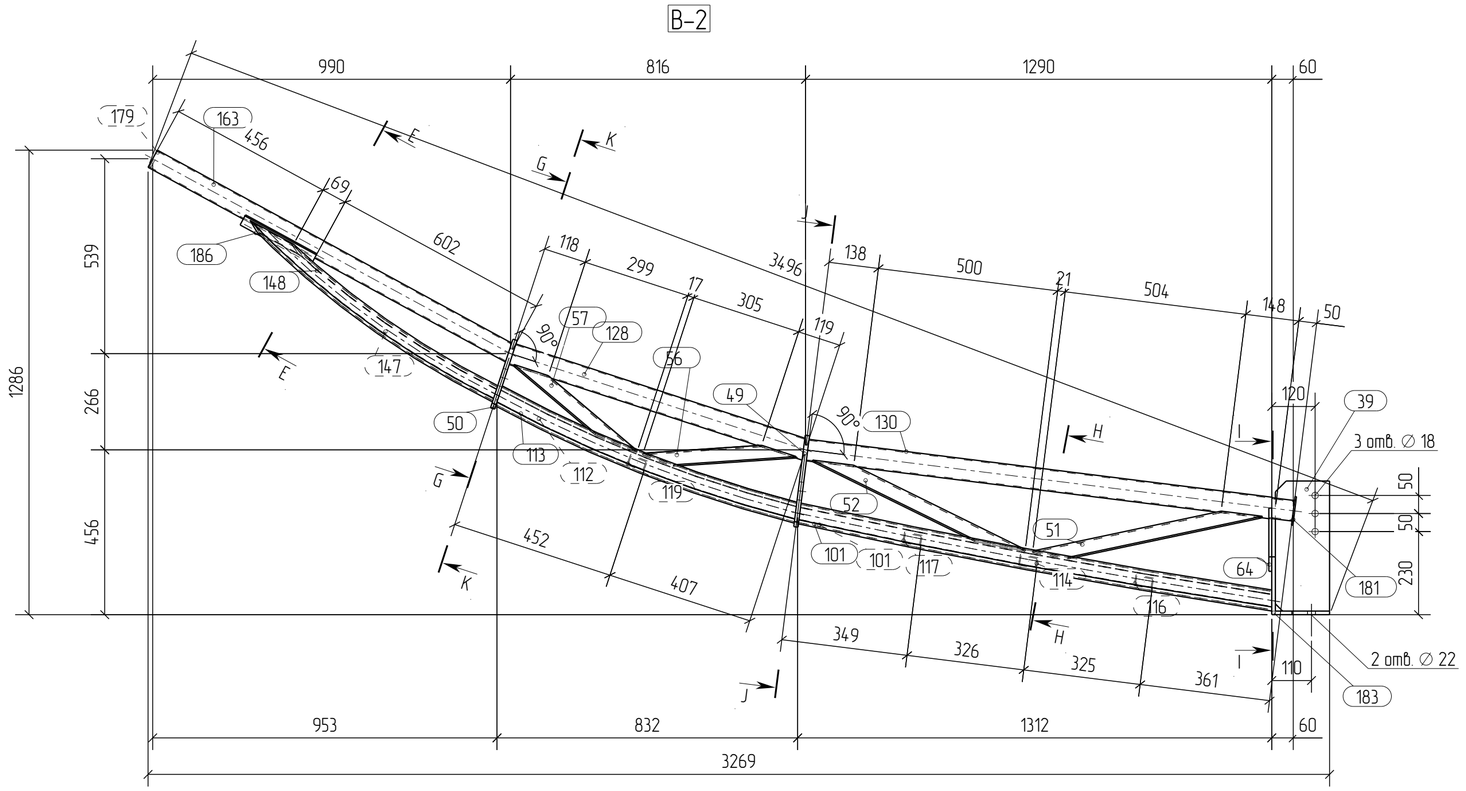

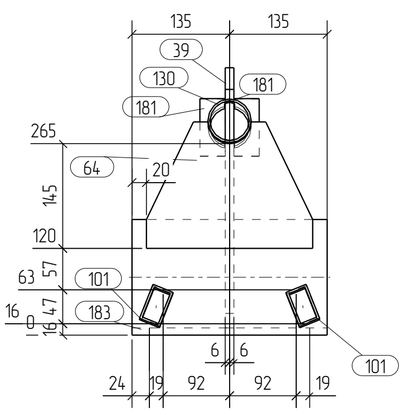

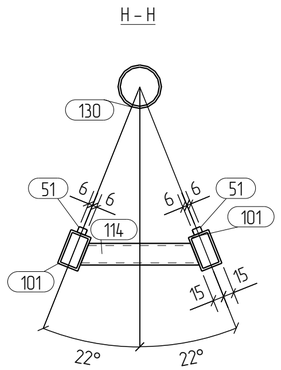

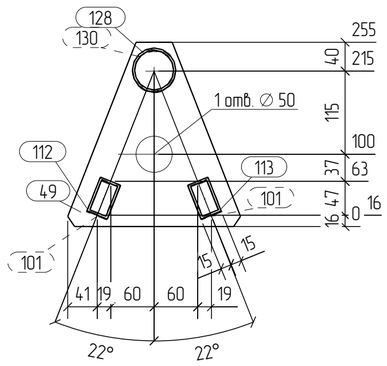

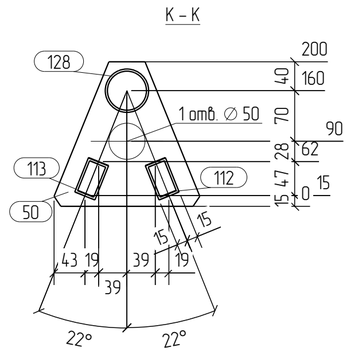

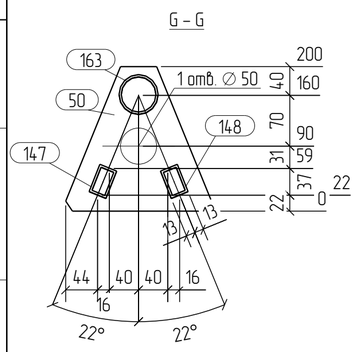

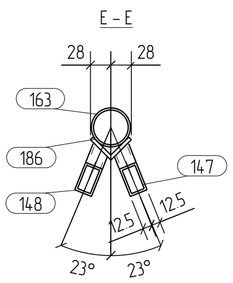

Изометрия

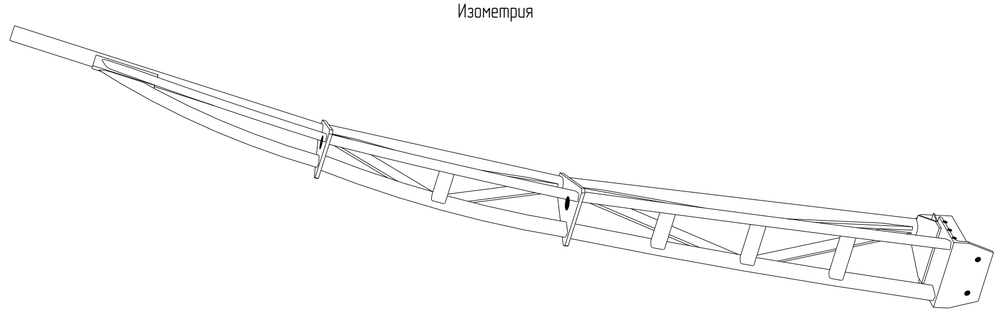

1. Неуказанные катеты сварных швов принять по наименьшей толщине свариваемых элементов
2. Длину сварных швов принять по контуру примыкания деталей

Спецификация

Марка эл-та	Дет. №	Кол. шт.	Профиль	Длина, мм	Масса, кг шт.	Масса, кг общ.	Масса, кг марки	Марка стали	Примечание
	39	1	— 12x150	360	5.0	5.0		C255	
	49	1	— 12x223	287	3.6	3.6		C255	
	50	1	— 12x187	229	2.5	2.5		C255	
	51	2	— 12x40	645	2.1	4.2		C255	
	52	2	— 12x40	641	2.0	4.0		C255	
	56	2	— 12x40	425	1.3	2.6		C255	
	57	2	— 12x40	417	1.2	2.4		C255	
	64	1	— 8x175	230	1.9	1.9		C255	
	101	2	□ 50x30x3.0	1335	4.4	8.8		C245	
	112	1	□ 50x30x3.0	893	3.0	3.0		C245	
	113	1	□ 50x30x3.0	894	3.0	3.0		C245	
	114	1	□ 50x30x3.0	165	0.5	0.5		C245	
	116	1	□ 50x30x3.0	178	0.6	0.6		C245	
	117	1	□ 50x30x3.0	147	0.5	0.5		C245	
	119	1	□ 50x30x3.0	124	0.4	0.4		C245	
	128	1	∅ 60x3	853	3.6	3.6		C245	
В-2	130	1	∅ 60x3	1354	5.7	5.7		C245	
	147	1	□ 40x25x3.0	836	2.2	2.2		C245	
	148	1	□ 40x25x3.0	836	2.2	2.2		C245	
	163	1	∅ 54x3	1126	4.3	4.3		C245	
	179	1	— 4x46	46	0.1	0.1		C235	
	181	2	— 4x35	80	0.1	0.2		C235	
	183	1	∟ 160x10	270	6.7	6.7		C245	
	186	1	∟ 40x5	225	0.7	0.7		C245	
Масса напл. металла: 1.0% = 0.7 кг							69.4		

Ведомость отправочных элементов

Марка эл-та	Кол-во, шт.	Масса, кг марки	Масса, кг всех
В-2	8	69.4	555.2
		Всего	555.2

Выборка металла

Профиль	Марка стали	Масса, кг
∟ 40x5	C245	5.6
∟ 160x10	C245	53.6
— 4x46	C235	2.4
— 8x175	C255	15.2
— 12x223	C255	194.4
∅ 54x3	C245	34.4
∅ 60x3	C245	74.4
□ 40x25x3.0	C245	35.2
□ 50x30x3.0	C245	134.4
	Всего	549.6

Изм.	Кол.уч.	Лист	№док.	Подпись	Дата
Разраб.		Иванов			
Пров.		Царев			
Т.Контр.					
Н.контр					
Утв.					

2017.11.12-КМД

Ель таежная

Конструкции стальные дета лировочные	Стадия	Лист	Листов
	Р	2.5	
ветвь В-2	ООО "Лукаринвест"		

Согласовано

Взам. инв. №

Подп. и дата

Инв. № подл.

Формат: А2

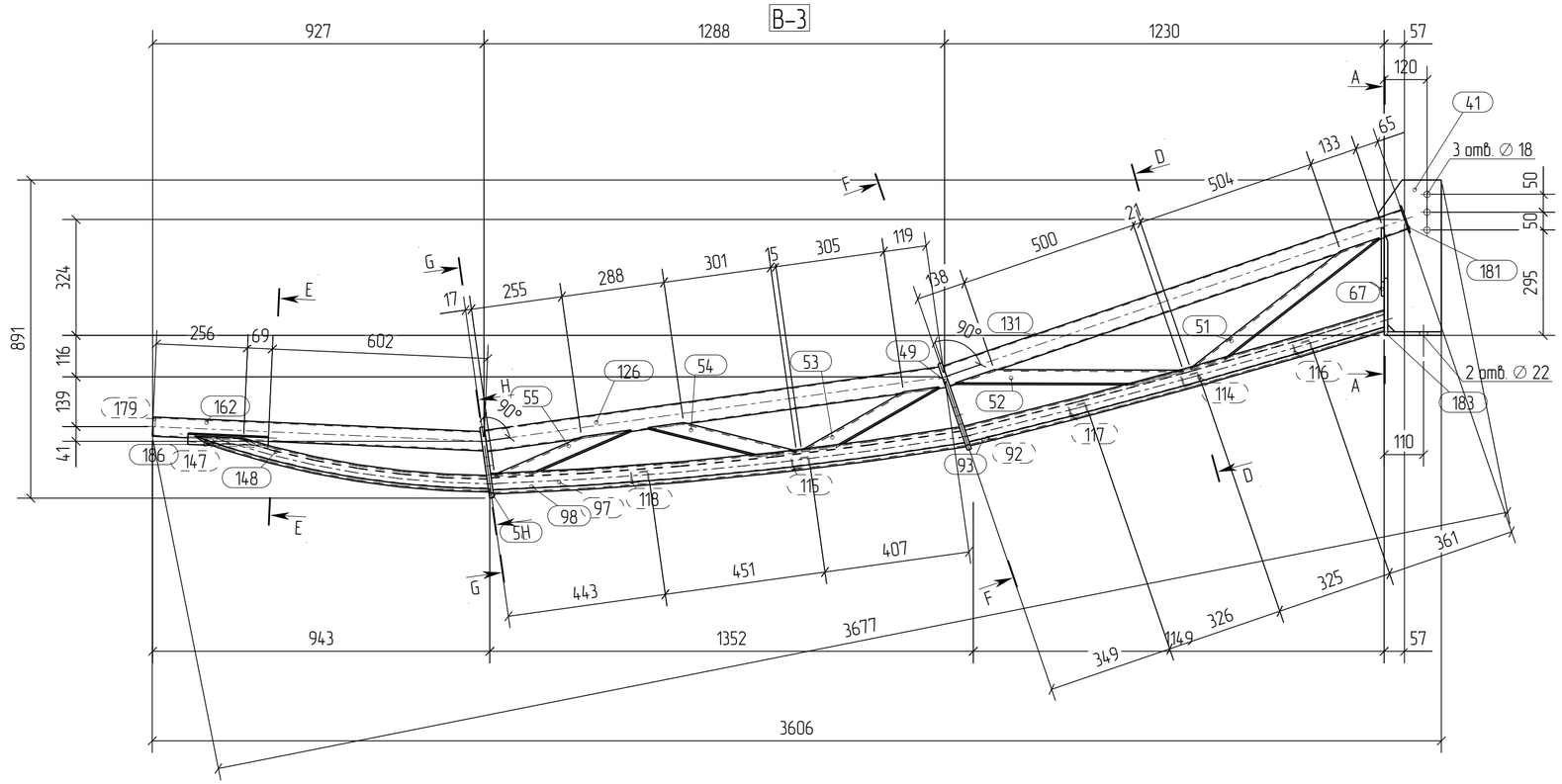

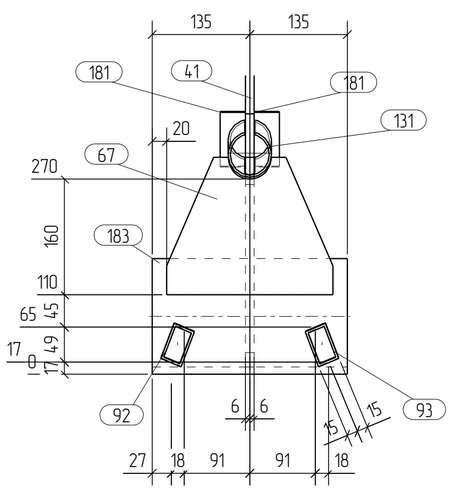

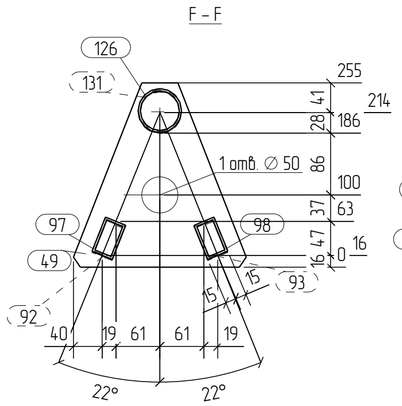

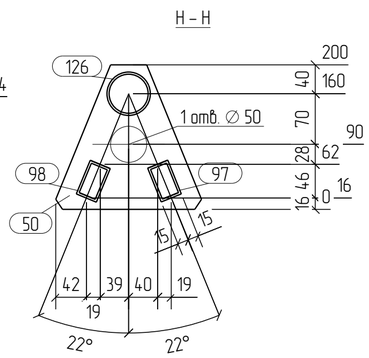

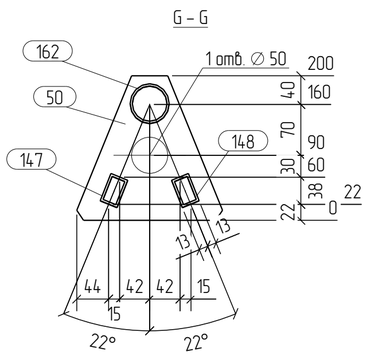

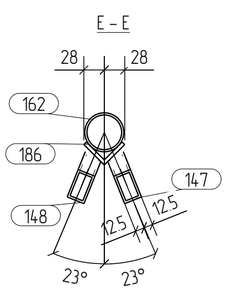

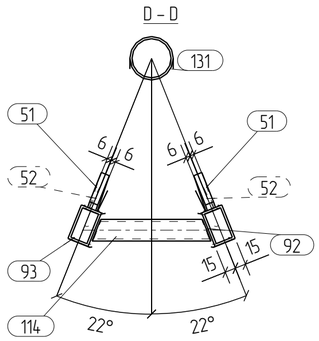

Изометрия

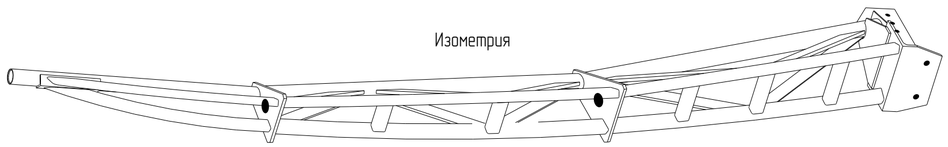

1. Неуказанные катеты сварных швов принять по наименьшей толщине свариваемых элементов
2. Длину сварных швов принять по контуру примыкания деталей

Спецификация

Марка эл-та	Дет. №	Кол. шт.	Профиль	Длина, мм	Масса, кг шт.	Масса, кг общ.	Масса, кг марки	Марка стали	Примечание
	41	1	— 12x177	425	6.0	6.0		C255	
	49	1	— 12x223	287	3.6	3.6		C255	
	50	1	— 12x187	229	2.5	2.5		C255	
	51	2	— 12x40	645	2.1	4.2		C255	
	52	2	— 12x40	641	2.0	4.0		C255	
	53	2	— 12x40	425	1.3	2.6		C255	
	54	2	— 12x40	420	1.2	2.4		C255	
	55	2	— 12x40	400	1.1	2.2		C255	
	67	1	— 8x190	230	2.0	2.0		C255	
	92	1	☐ 50x30x3.0	1223	4.0	4.0		C245	
	93	1	☐ 50x30x3.0	1223	4.0	4.0		C245	
	97	1	☐ 50x30x3.0	1332	4.4	4.4		C245	
	98	1	☐ 50x30x3.0	1332	4.4	4.4		C245	
	114	1	☐ 50x30x3.0	165	0.5	0.5		C245	
	115	1	☐ 50x30x3.0	129	0.4	0.4		C245	
	116	1	☐ 50x30x3.0	178	0.6	0.6		C245	
	117	1	☐ 50x30x3.0	147	0.5	0.5		C245	
	118	1	☐ 50x30x3.0	111	0.4	0.4		C245	
	126	1	∅ 60x3	1295	5.5	5.5		C245	
В-3	131	1	∅ 60x3	1354	5.7	5.7		C245	
	147	1	☐ 40x25x3.0	836	2.2	2.2		C245	
	148	1	☐ 40x25x3.0	836	2.2	2.2		C245	
	162	1	∅ 54x3	926	3.5	3.5		C245	
	179	1	— 4x46	46	0.1	0.1		C235	
	181	2	— 4x35	80	0.1	0.2		C235	
	183	1	∟ 160x10	270	6.7	6.7		C245	
	186	1	∟ 40x5	225	0.7	0.7		C245	
Масса напл. металла: 1.0% = 0.8 кг							76.3		

Ведомость отправочных элементов

Марка эл-та	Кол-во, шт.	Масса, кг марки	Масса, кг всех
В-3	10	76.3	763.0
		Всего	763.0

Выборка металла

Профиль	Марка стали	Масса, кг
∟ 40x5	C245	7.0
∟ 160x10	C245	67.0
— 4x46	C235	3.0
— 8x190	C255	20.0
— 12x223	C255	275.0
∅ 54x3	C245	35.0
∅ 60x3	C245	112.0
☐ 40x25x3.0	C245	44.0
☐ 50x30x3.0	C245	192.0
Всего		755.0

Изм.	Кол.уч.	Лист	№док.	Подпись	Дата
Разраб.		Иванов			
Пров.		Царев			
Т.Контр.					
Н.контр.					
Утв.					

2017.11.12-КМД

Ель таежная

Конструкции стальные дета лировочные	Стадия	Лист	Листов
	Р	2.6	
ветвь В-3	ООО "Лукаринвест"		

Согласовано

Взам. инв. №

Подп. и дата

Инв. № подл.

Формат: А2

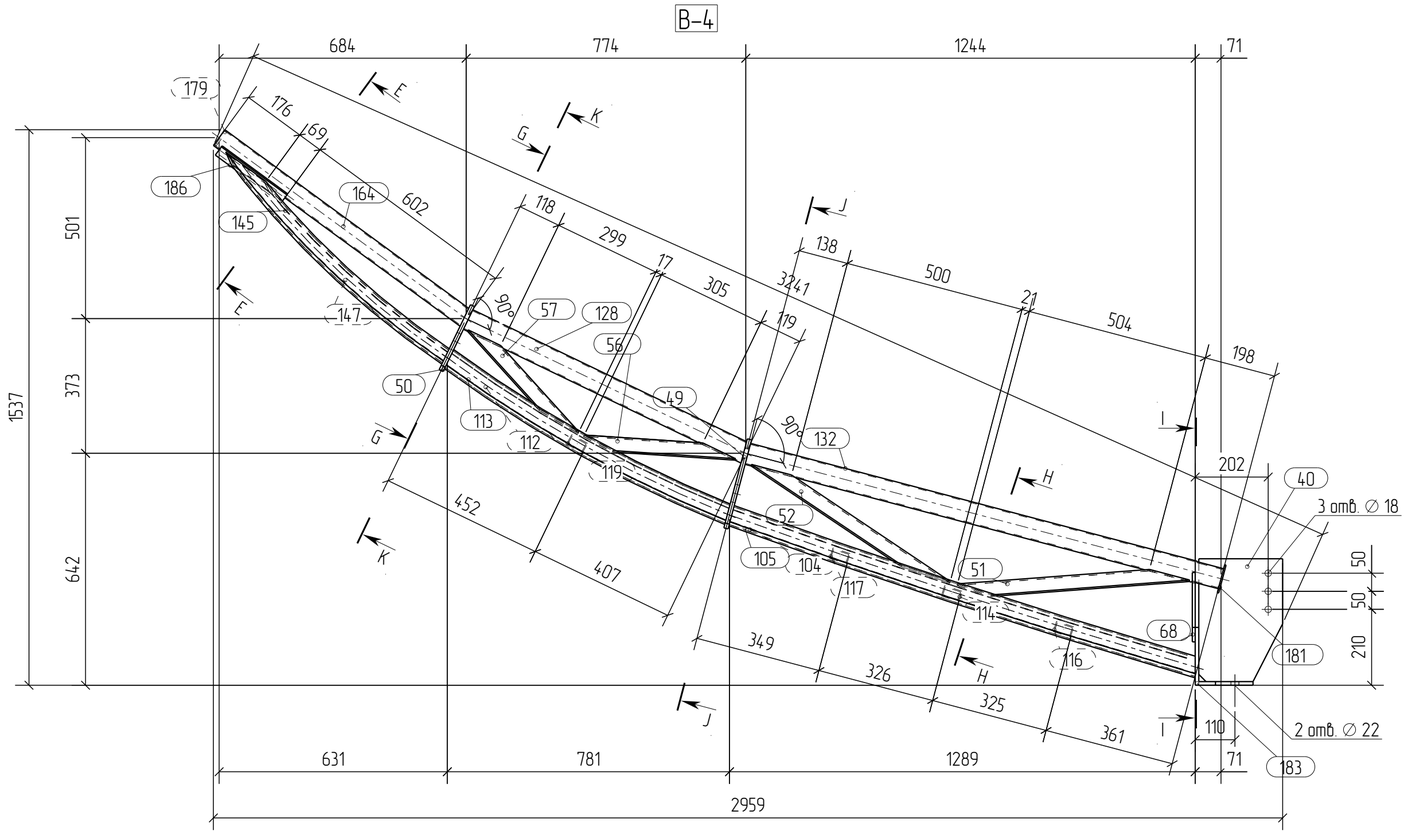

I – I

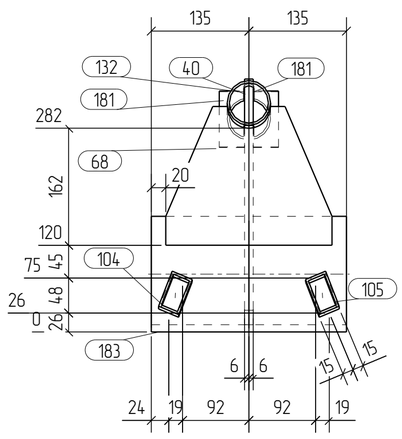

H – H

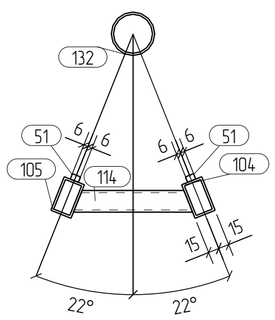

J – J

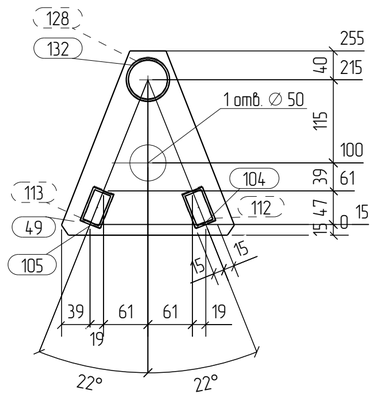

K – K

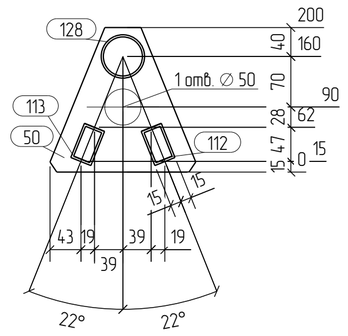

G – G

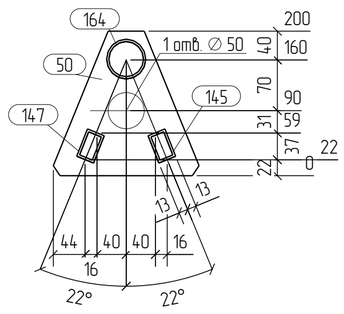

E – E

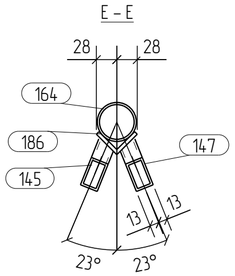

Изометрия

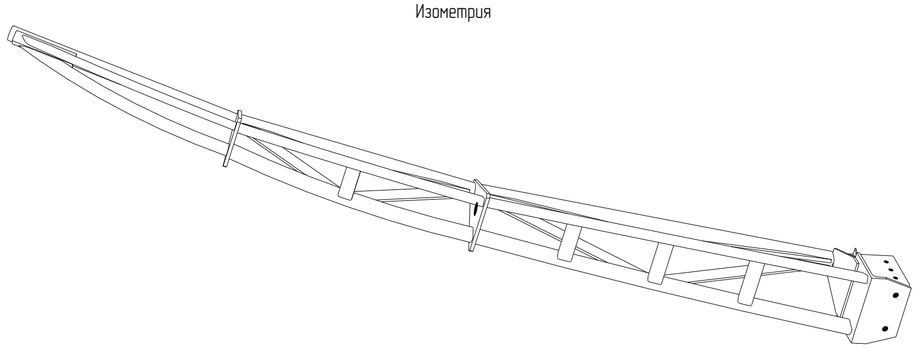

1. Неуказанные катеты сварных швов принять по наименьшей толщине свариваемых элементов
2. Длину сварных швов принять по контуру примыкания деталей

Спецификация

Марка эл-та	Дет. №	Кол. шт.	Профиль	Длина, мм	Масса, кг шт.	Масса, кг общ.	Масса, кг марки	Марка стали	Примечание
В-4	40	1	— 12х232	340	6.8	6.8		С255	
	49	1	— 12х223	287	3.6	3.6		С255	
	50	1	— 12х187	229	2.5	2.5		С255	
	51	2	— 12х40	645	2.1	4.2		С255	
	52	2	— 12х40	641	2.0	4.0		С255	
	56	2	— 12х40	425	1.3	2.6		С255	
	57	2	— 12х40	417	1.2	2.4		С255	
	68	1	— 8х192	230	2.1	2.1		С255	
	104	1	□ 50х30х3.0	1361	4.5	4.5		С245	
	105	1	□ 50х30х3.0	1361	4.5	4.5		С245	
	112	1	□ 50х30х3.0	893	3.0	3.0		С245	
	113	1	□ 50х30х3.0	894	3.0	3.0		С245	
	114	1	□ 50х30х3.0	165	0.5	0.5		С245	
	116	1	□ 50х30х3.0	178	0.6	0.6		С245	
	117	1	□ 50х30х3.0	147	0.5	0.5		С245	
	119	1	□ 50х30х3.0	124	0.4	0.4		С245	
	128	1	∅ 60х3	853	3.6	3.6		С245	
	132	1	∅ 60х3	1354	5.7	5.7		С245	
	145	1	□ 40х25х3.0	836	2.2	2.2		С245	
	147	1	□ 40х25х3.0	836	2.2	2.2		С245	
	164	1	∅ 54х3	846	3.2	3.2		С245	
	179	1	— 4х46	46	0.1	0.1		С235	
	181	2	— 4х35	80	0.1	0.2		С235	
	183	1	∟ 160х10	270	6.7	6.7		С245	
	186	1	∟ 40х5	225	0.7	0.7		С245	
Масса напл. металла: 1.0% = 0.7 кг							70.5		

Ведомость отправочных элементов

Марка эл-та	Кол-во, шт.	Масса, кг марки	Масса, кг всех
В-4	4	70.5	282.0
		Всего	282.0

Выборка металла

Профиль	Марка стали	Масса, кг
∟ 40х5	С245	2.8
∟ 160х10	С245	26.8
— 4х35	С235	1.2
— 8х192	С255	8.4
— 12х40	С255	104.4
∅ 54х3	С245	12.8
∅ 60х3	С245	37.2
□ 40х25х3.0	С245	17.6
□ 50х30х3.0	С245	68.0
Всего		279.2

Изм.	Кол.уч.	Лист	№док.	Подпись	Дата	2017.11.12-КМД			
						Ель таежная			
Разраб.		Иванов				Конструкции стальные деталировочные	Стадия	Лист	Листов
Пров.		Царев					Р	2.7	
Т.Контр.						ветвь В-4	ООО "Лукаринвест"		
Н.контр.									
Утв.									

Согласовано

Взам. инв. №

Подп. и дата

Инв. № подл.

Формат: А2

B–5

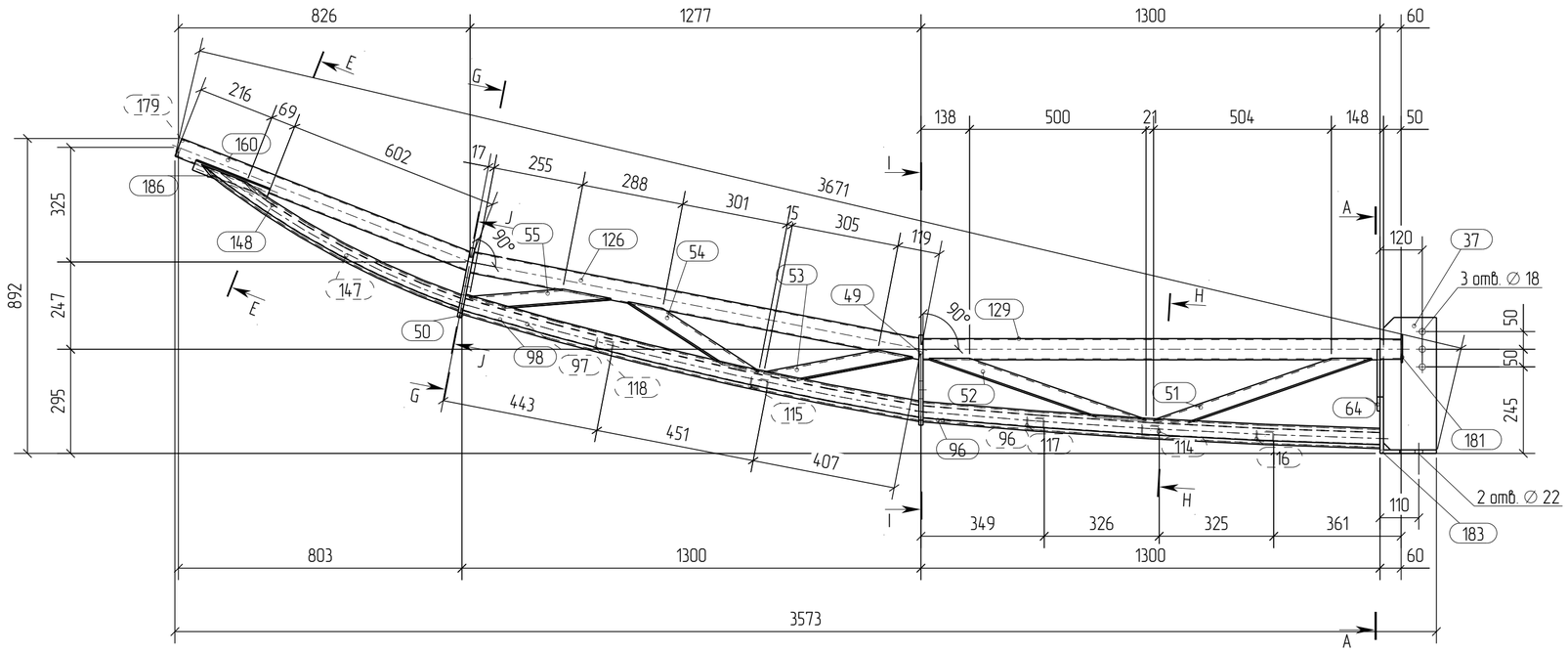

A – A

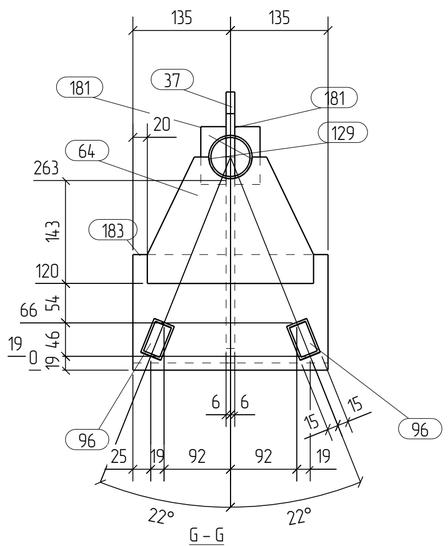

H – H

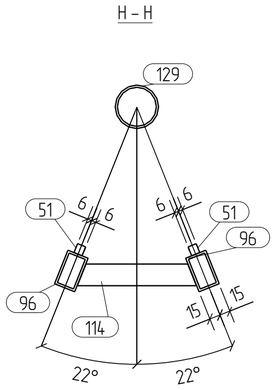

I – I

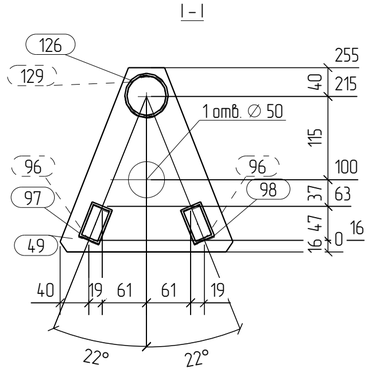

J – J

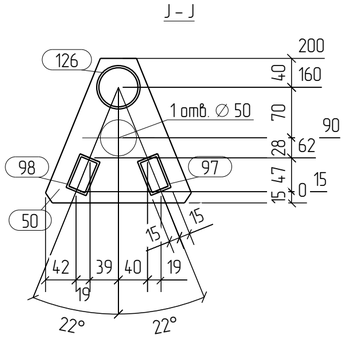

G – G

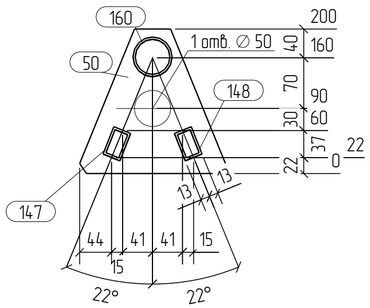

E – E

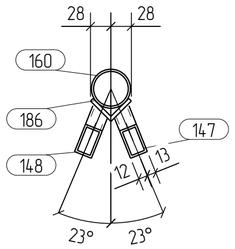

Изометрия

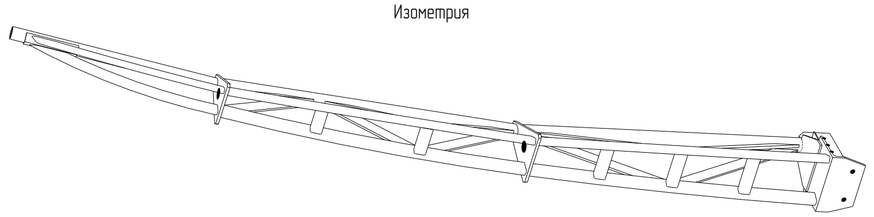

1. Неуказанные катеты сварных швов принять по наименьшей толщине свариваемых элементов
2. Длину сварных швов принять по контуру примыкания деталей

Спецификация

Марка эл–та	Дет. №	Кол. шт.	Профиль	Длина, мм	Масса, кг шт.	Масса, кг общ.	Масса, кг марки	Марка стали	Примечание
	37	1	— 12x150	375	5.2	5.2		C255	
	49	1	— 12x223	287	3.6	3.6		C255	
	50	1	— 12x187	229	2.5	2.5		C255	
	51	2	— 12x40	645	2.1	4.2		C255	
	52	2	— 12x40	641	2.0	4.0		C255	
	53	2	— 12x40	425	1.3	2.6		C255	
	54	2	— 12x40	420	1.2	2.4		C255	
	55	2	— 12x40	400	1.1	2.2		C255	
	64	1	— 8x175	230	1.9	1.9		C255	
	96	2	□ 50x30x3.0	1300	4.3	8.6		C245	
	97	1	□ 50x30x3.0	1332	4.4	4.4		C245	
	98	1	□ 50x30x3.0	1332	4.4	4.4		C245	
	114	1	□ 50x30x3.0	165	0.5	0.5		C245	
	115	1	□ 50x30x3.0	129	0.4	0.4		C245	
	116	1	□ 50x30x3.0	178	0.6	0.6		C245	
	117	1	□ 50x30x3.0	147	0.5	0.5		C245	
	118	1	□ 50x30x3.0	111	0.4	0.4		C245	
	126	1	∅ 60x3	1295	5.5	5.5		C245	
B–5	129	1	∅ 60x3	1354	5.7	5.7		C245	
	147	1	□ 40x25x3.0	836	2.2	2.2		C245	
	148	1	□ 40x25x3.0	836	2.2	2.2		C245	
	160	1	∅ 54x3	886	3.3	3.3		C245	
	179	1	— 4x46	46	0.1	0.1		C235	
	181	2	— 4x35	80	0.1	0.2		C235	
	183	1	∟ 160x10	270	6.7	6.7		C245	
	186	1	∟ 40x5	225	0.7	0.7		C245	
			Масса напл. металла: 1.0% = 0.7 кг				75.7		

Ведомость отправочных элементов

Марка эл–та	Кол–во, шт.	Масса, кг марки	Масса, кг всех
B–5	8	75.7	606.4
		Всего	606.4

Выборка металла

Профиль	Марка стали	Масса, кг
∟ 40x5	C245	5.6
∟ 160x10	C245	53.6
— 4x35	C235	2.4
— 8x175	C255	15.2
— 12x40	C255	213.6
∅ 54x3	C245	26.4
∅ 60x3	C245	89.6
□ 40x25x3.0	C245	35.2
□ 50x30x3.0	C245	158.4
	Всего	600.0

Изм.	Колич.	Лист	№док.	Подпись	Дата	2017.11.12–КМД			
						Ель таежная			
Разраб.		Иванов				Конструкции стальные дета лировочные	Стадия	Лист	Листов
Пров.		Царев					Р	2.8	
Т.контр.									
Н.контр.						ветвь B–5	ООО "Лукаринвест"		
Утв.									

Согласовано

Взам. инв. №

Подп. и дата

Инв. № подл.

Формат: A2